# 【 平成25年度 栃木県中学校総合体育大会 バレーボール競技 男子の部 】

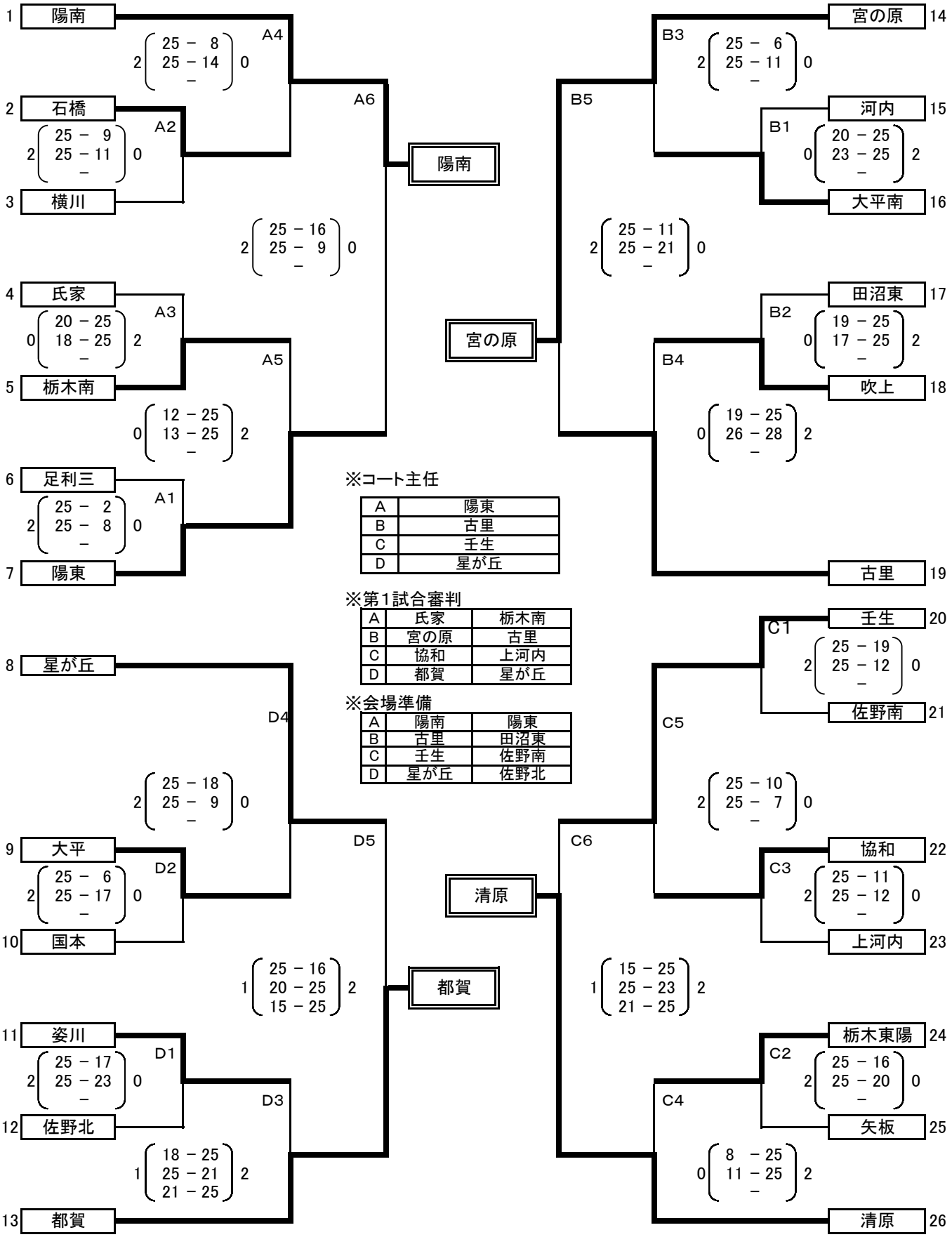


※コート主任

| | |
|---|---|
| A | 陽東 |
| B | 古里 |
| C | 壬生 |
| D | 星が丘 |

※第1試合審判

| | | |
|---|---|---|
| A | 氏家 | 栃木南 |
| B | 宮の原 | 古里 |
| C | 協和 | 上河内 |
| D | 都賀 | 星が丘 |

※会場準備

| | | |
|---|---|---|
| A | 陽南 | 陽東 |
| B | 古里 | 田沼東 |
| C | 壬生 | 佐野南 |
| D | 星が丘 | 佐野北 |

○期日 ： 平成25年7月26日（金） トーナメント戦（ベスト4まで）
27日（土） ベスト4によるリーグ戦
○会場 ：26日（金）・・・アリーナたぬま
27日（土）・・・鹿沼総合体育館

ベスト4リーグ戦試合順
① A1 vs D1
② B1 vs C1
③ A1 vs B1
④ C1 vs D1
⑤ B1 vs D1
⑥ A1 vs C1

# 【 平成25年度 栃木県中学校総合体育大会 バレーボール競技 女子の部 】

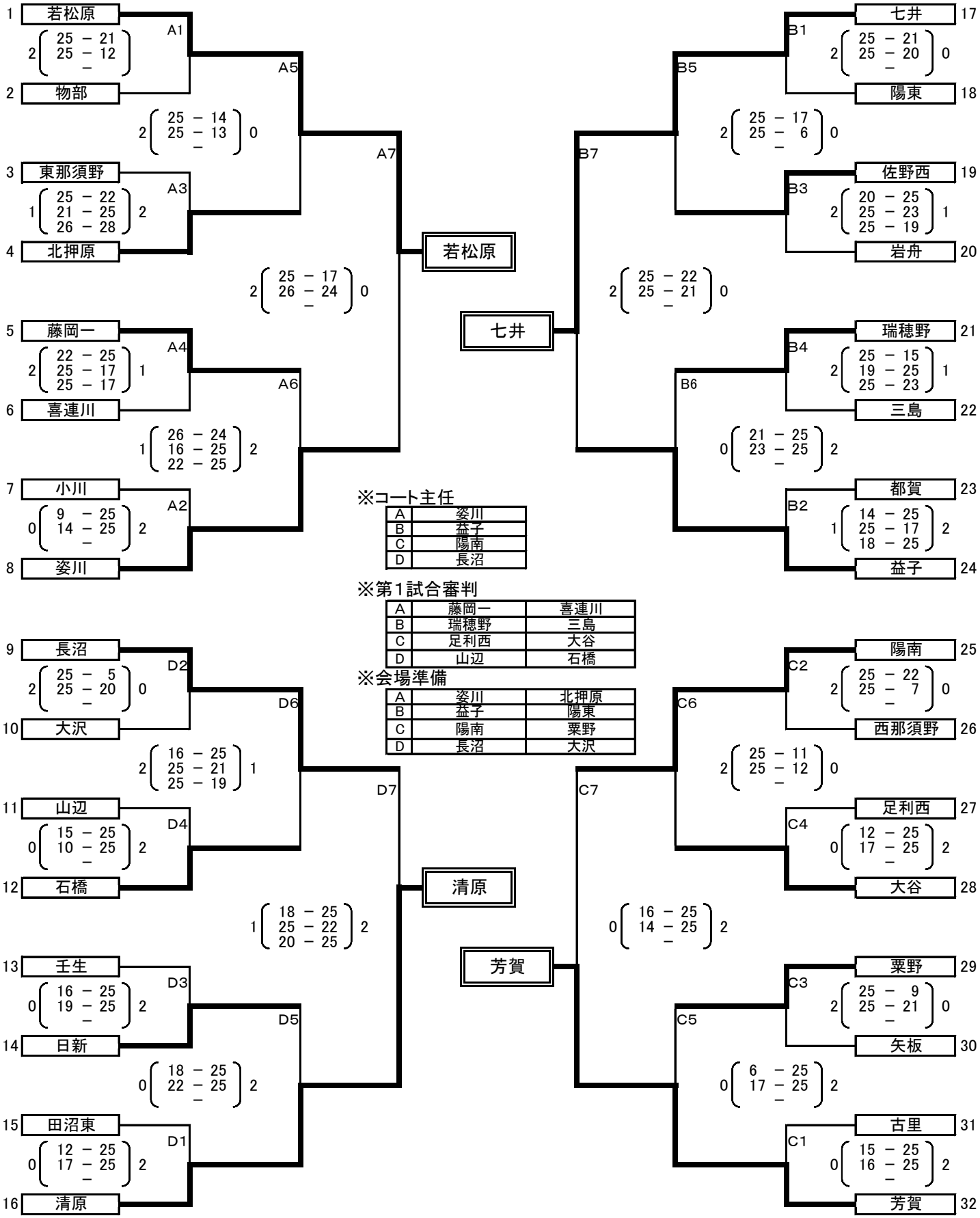


※コート主任

| | |
|---|---|
| A | 姿川 |
| B | 益子 |
| C | 陽南 |
| D | 長沼 |

※第1試合審判

| | | |
|---|---|---|
| A | 藤岡一 | 喜連川 |
| B | 瑞穂野 | 三島 |
| C | 足利西 | 大谷 |
| D | 山辺 | 石橋 |

※会場準備

| | | |
|---|---|---|
| A | 姿川 | 北押原 |
| B | 益子 | 陽東 |
| C | 陽南 | 粟野 |
| D | 長沼 | 大沢 |

○期日 ： 平成25年7月26日（金） トーナメント戦（ベスト4まで）
27日（土） ベスト4によるリーグ戦
○会場 ： 26日（金）・・・鹿沼総合体育館
27 日（土）・・・鹿沼総合体育館

ベスト4リーグ戦試合順
① A1 vs D1
② B1 vs C1
③ A1 vs B1
④ C1 vs D1
⑤ B1 vs D1
⑥ A1 vs C1

## 平成25年度　栃木県総合体育大会バレーボール競技(男子)　ベスト４リーグ戦

| | 陽南 | 宮の原 | 清原 | 都賀 | 勝数 | 負数 | 勝セット | 負セット | セット率 | 得点 | 失点 | ポイント率 | 順位 |
|---|---|---|---|---|---|---|---|---|---|---|---|---|---|
| 陽南 | | ○ 2 (21 - 25, 25 - 16, 25 - 16) 1 | ○ 2 (25 - 19, 25 - 23, - ) 0 | ○ 2 (25 - 8, 25 - 18, - ) 0 | 3 | 0 | 6 | 1 | 6.000 | 171 | 125 | 1.368 | 1 |
| 宮の原 | ● 1 (25 - 21, 16 - 25, 16 - 25) 2 | | ● 0 (23 - 25, 19 - 25, - ) 2 | ● 1 (25 - 13, 18 - 25, 21 - 25) 2 | 0 | 3 | 2 | 6 | 0.333 | 163 | 184 | 0.886 | 4 |
| 清原 | ● 0 (19 - 25, 23 - 25, - ) 2 | ○ 2 (25 - 23, 25 - 19, - ) 0 | | ○ 2 (25 - 16, 25 - 23, - ) 0 | 2 | 1 | 4 | 2 | 2.000 | 142 | 131 | 1.084 | 2 |
| 都賀 | ● 0 (8 - 25, 18 - 25, - ) 2 | ○ 2 (13 - 25, 25 - 18, 25 - 21) 1 | ● 0 (16 - 25, 23 - 25, - ) 2 | | 1 | 2 | 2 | 5 | 0.400 | 128 | 164 | 0.780 | 3 |

| | |
|---|---|
| 優　勝 | 陽南 |
| 準優勝 | 清原 |
| ３　位 | 都賀 |
| ４　位 | 宮の原 |

＊上位3チームは8／8～10に東京で開催される関東大会に出場

## 平成25年度　栃木県総合体育大会バレーボール競技(女子)　ベスト４リーグ戦

| | 若松原 | 七井 | 芳賀 | 清原 | 勝数 | 負数 | 勝セット | 負セット | セット率 | 得点 | 失点 | ポイント率 | 順位 |
|---|---|---|---|---|---|---|---|---|---|---|---|---|---|
| 若松原 | | ○ 2 (25 - 23, 25 - 16, - ) 0 | ○ 2 (25 - 8, 25 - 23, - ) 0 | ○ 2 (25 - 19, 25 - 18, - ) 0 | 3 | 0 | 6 | 0 | | 150 | 107 | 1.402 | 1 |
| 七井 | ● 0 (23 - 25, 16 - 25, - ) 2 | | ● 1 (23 - 25, 25 - 22, 21 - 25) 2 | ● 0 (20 - 25, 12 - 25, - ) 2 | 0 | 3 | 1 | 6 | 0.167 | 140 | 172 | 0.814 | 4 |
| 芳賀 | ● 0 (8 - 25, 23 - 25, - ) 2 | ○ 2 (25 - 23, 22 - 25, 25 - 21) 1 | | ○ 2 (25 - 20, 25 - 21, - ) 0 | 2 | 1 | 4 | 3 | 1.333 | 153 | 160 | 0.956 | 2 |
| 清原 | ● 0 (19 - 25, 18 - 25, - ) 2 | ○ 2 (25 - 20, 25 - 12, - ) 0 | ● 0 (20 - 25, 21 - 25, - ) 2 | | 1 | 2 | 2 | 4 | 0.500 | 128 | 132 | 0.970 | 3 |

| | |
|---|---|
| 優　勝 | 若松原 |
| 準優勝 | 芳賀 |
| ３　位 | 清原 |
| ４　位 | 七井 |

＊上位3チームは8／8～10に東京で開催される関東大会に出場