平成25年度学校総合体育大会県大会兼全国･関東大会予選会男子結果

優勝　富士見市立東中学校　　準優勝　蓮田市立黒浜中学校
第3位　富士見市立西中学校　　第3位　上尾市立上尾中学校
関東大会出場校
第一代表　富士見東中学校　第二代表　蓮田黒浜中学校　第三代表　富士見西中学校　第四代表　上尾中学校

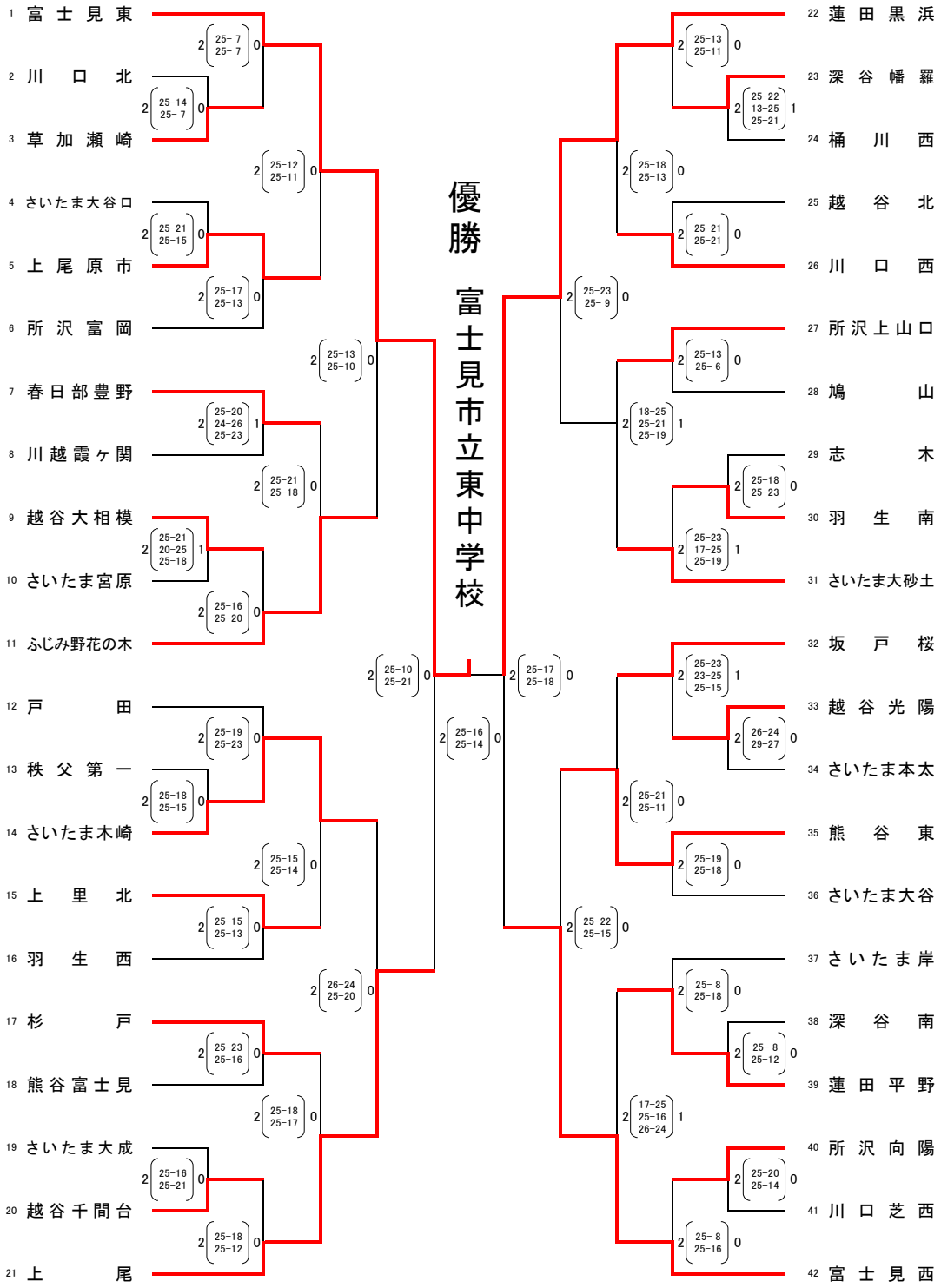

★第4代表決定戦（敗者復活戦）

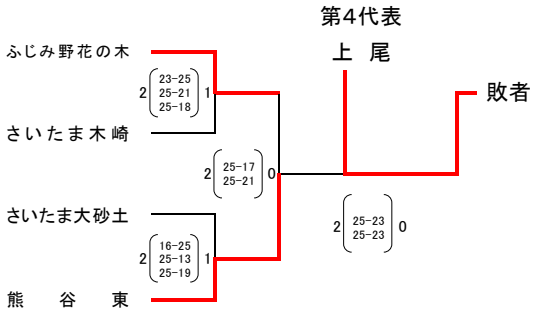

★第3代表決定戦

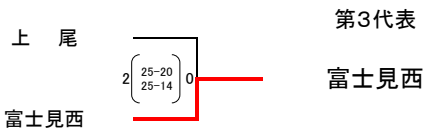

平成25年度学校総合体育大会県大会兼全国･関東大会予選会女子結果

優勝　所沢市立山口中学校　　準優勝　川口市立芝西中学校

第3位　さいたま市立与野西中学校　　第3位　埼玉平成中学校

関東大会出場校

第一代表　所沢山口中学校　第二代表　川口芝西中学校　第三代表　さいたま与野西中学校　第四代表　久喜鷲宮東中学校

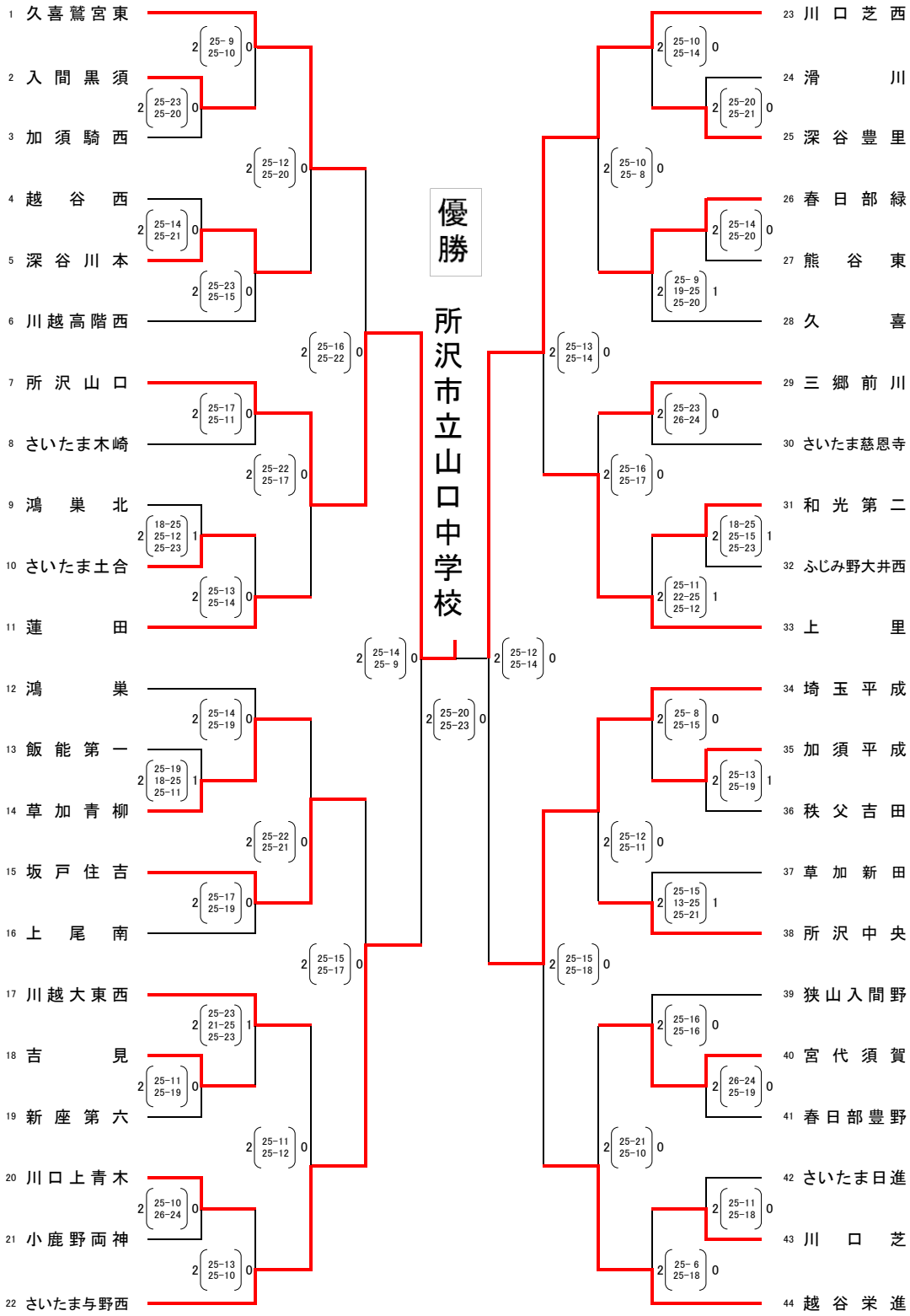

★第4代表決定戦（敗者復活戦）

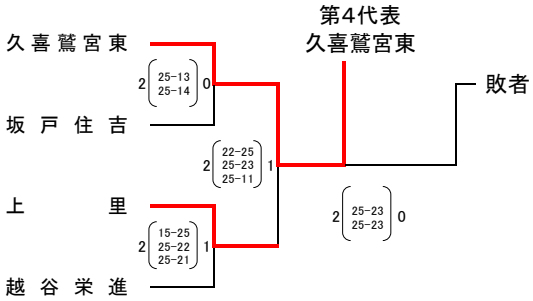
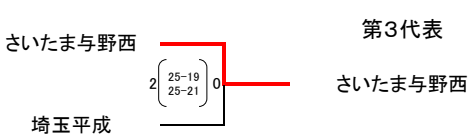
★第3代表決定戦