平成25年度　県総合体育大会バレーボール競技男子の部

7月23日（火）予選トーナメント　常陸大宮西部総合運動公園

17:20終了

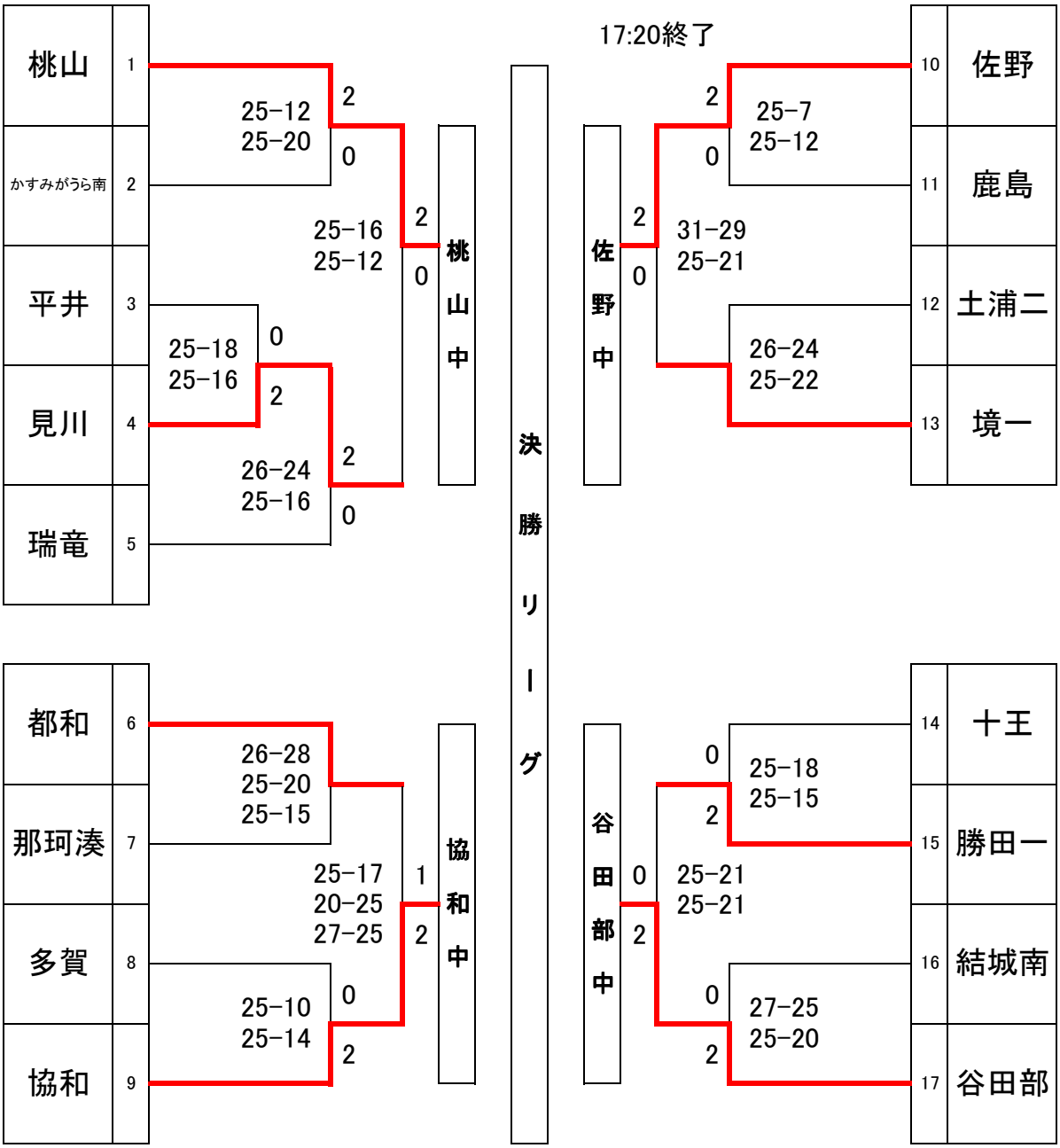

16:35　試合終了

7月24日（水）　決勝リーグ　常陸大宮西部総合運動公園

	校名	A−1	A−2	A−3	A−4	A−5	A−6	勝	負	ポイント率	順位
A	桃山中	20−25 21−25		25−19 25−17			25−22 25−18	2	1	1.12	1
B	協和中	25−20 25−21			21−25 20−25	25−22 25−14		2	1	1.11	2
C	佐野中		25−23 25−19	19−25 17−25		22−25 14−25		1	2	0.86	4
D	谷田部中		23−25 19−25		25−21 25−20		22−25 18−25	1	2	0.94	3

※　上位3チームは，8月8日～10日に行われる関東大会へ出場します。

※　1位，2位の順位は，セット率2．0。ポイント率　桃山中1．12，協和中1．11で1位が桃山中，2位が協和中となります。

※　3位，4位の順位は，セット率0．5。ポイント率　谷田部中0．94，佐野中0．86で3位が谷田部中，4位が佐野中となります。

※　セット率及びポイント率の計算は，公益財団法人　日本バレーボール協会　競技要項　リーグ戦形式順位決定方法より算出

平成25年度　県総合体育大会バレーボール競技女子の部

7月23日（火）　予選トーナメント　常陸大宮西部総合運動公園

17:55終了

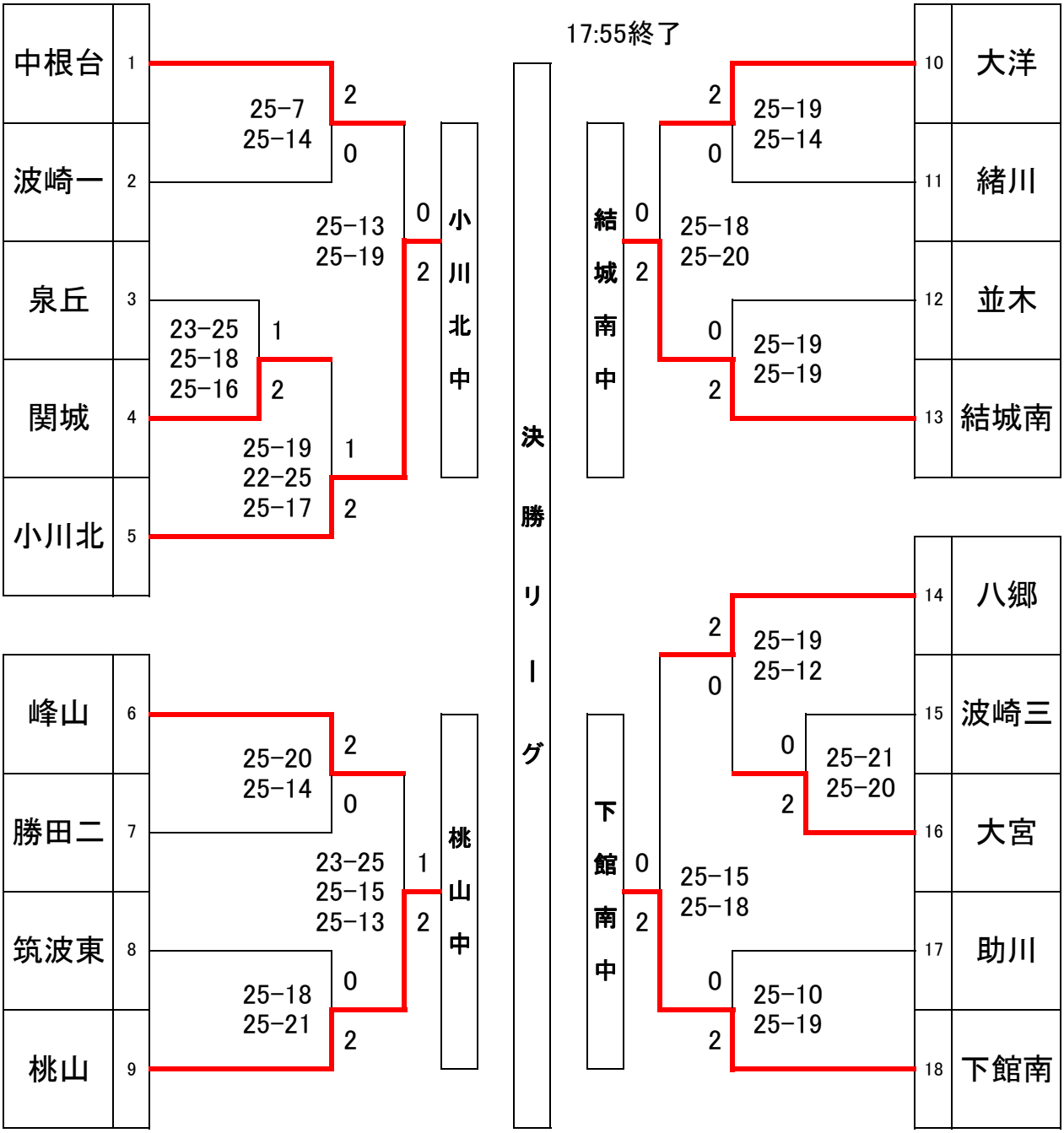

17:00　試合終了

7月24日（水）　決勝リーグ　常陸大宮西部総合運動公園

校名		C−1	C−2	C−3	C−4	C−5	C−6	勝	負	順位
A	小川北中	19−25 27−25 16−25		25−20 25−13			16−25 19−25	1	2	3
B	桃山中	25−19 25−27 25−16			23−25 18−25	25−20 25−22		2	1	2
C	結城南中		18−25 20−25	20−25 13−25		20−25 22−25		0	3	4
D	下館南中		25−18 25−20		25−23 25−18		25−16 25−19	3	0	1

※　上位3チームは，8月8日～10日に行われる関東大会へ出場します。