2008／7／29･30

平成２５年度第４８回

群馬県中学校総合体育大会バレーボール競技

結　果

〈男　子〉

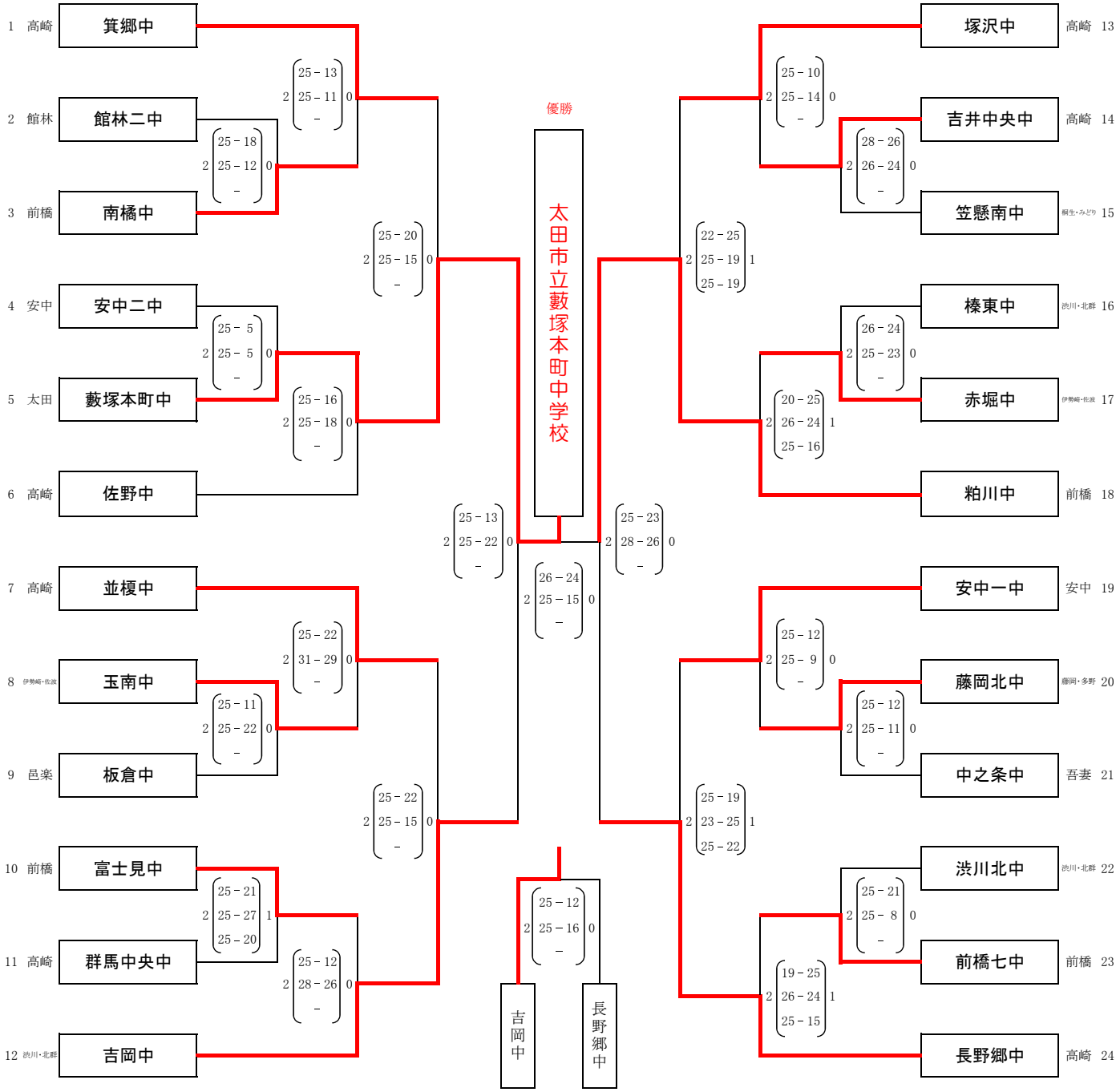

関東大会代表決定戦

優　勝	太田市立藪塚本町中学校	関東大会出場
準優勝	前橋市立粕川中学校	
第３位	吉岡町立吉岡中学校	
第３位	高崎市立長野郷中学校	

第５位	高崎市立箕郷中学校
第５位	高崎市立塚沢中学校
第５位	高崎市立並榎中学校
第５位	安中市立第一中学校

群馬県中学校体育連盟バレーボール競技部

2008/7/29･30

平成２５年度第４８回

群馬県中学校総合体育大会バレーボール競技

結　果

〈女　子〉

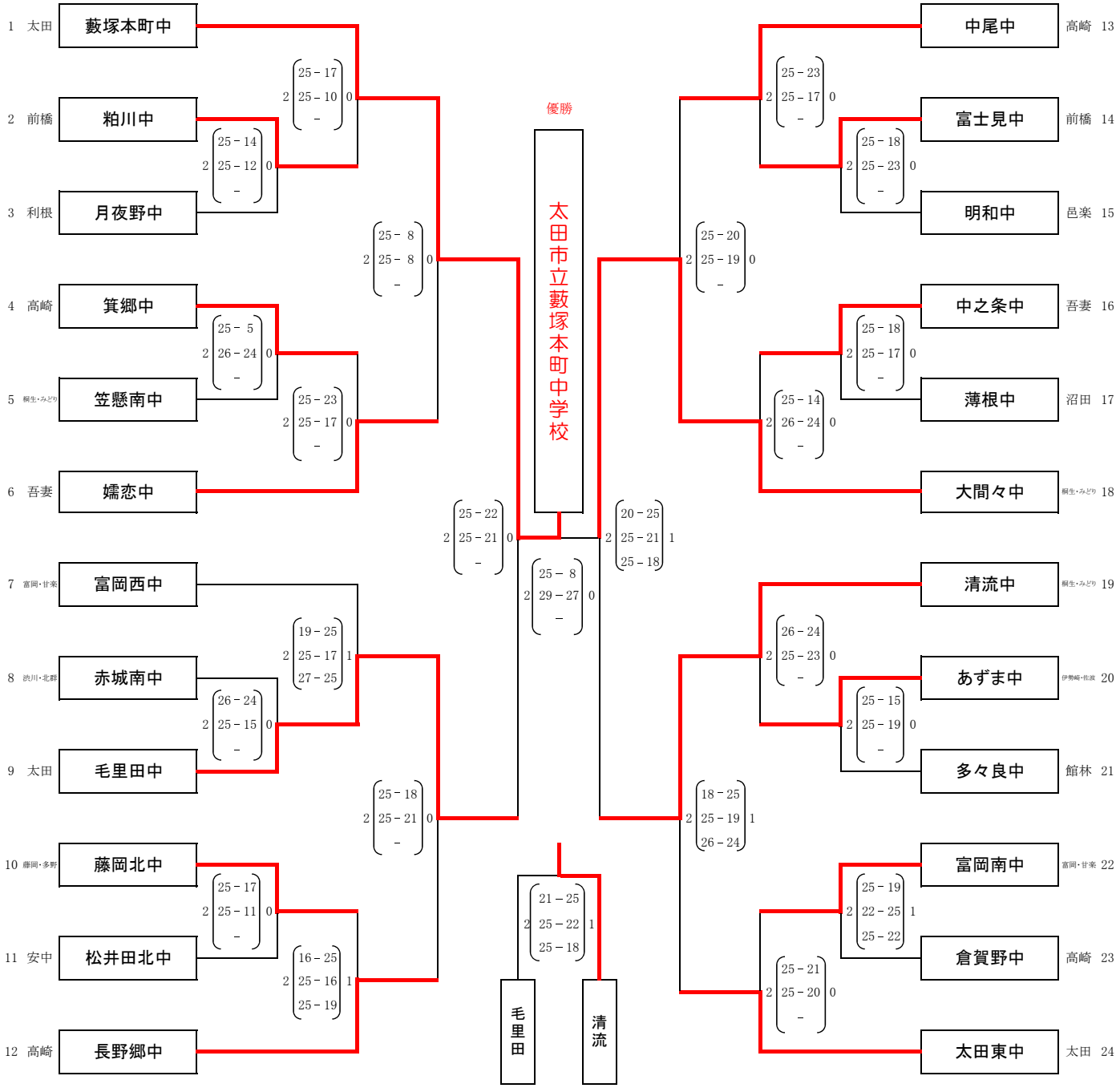

関東大会代表決定戦

優　勝	太田市立藪塚本町中学校	関東大会出場
準優勝	みどり市立大間々中学校	
第３位	桐生市立清流中学校	
第３位	太田市立毛里田中学校	

第５位	嬬恋村立嬬恋中学校
第５位	高崎市立中尾中学校
第５位	太田市立東中学校
第５位	高崎市立長野郷中学校

群馬県中学校体育連盟バレーボール競技部